电路图

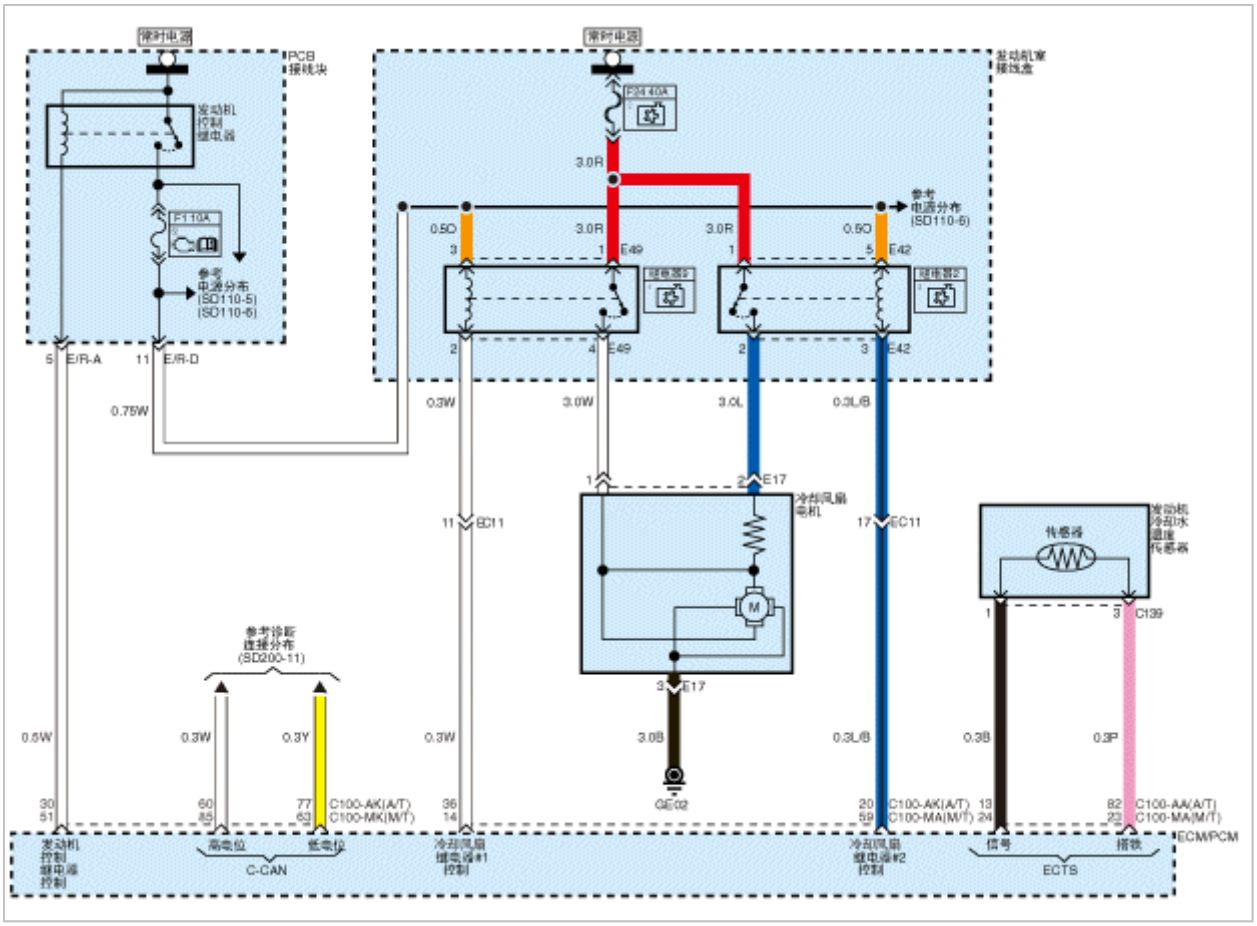
常时电源
PCB
接线块
发动机
控制
继电器
F110A
参考
电源分布
(SD110-5)
(SD110-6)
E/R-A
E/R-D
0.75W
常时电源
发动机室
接线盒
F24 40A
3.0R
参考
电源分布
(SD110-6)
0.5O
3.0R
3.0R
0.5O
E49
E42
继电器2
继电器2
0.3W
3.0W
3.0L
0.3L/B
E17
冷却风扇
电机
EC11
EC11
传感器
发动机
冷却水
温度
传感器
C139
参考诊断
连接分布
(SD200-11)
0.5W
0.3W
0.3Y
0.3W
3.0B
0.3L/B
0.3B
0.3P
C100-AK(A/T)
C100-MK(M/T)
C100-AK(A/T)
C100-MA(M/T)
C100-AA(A/T)
C100-MA(M/T)
ECM/PCM
发动机
控制
继电器
控制
高电位
低电位
C-CAN
冷却风扇
继电器#1
控制
冷却风扇
继电器#2
控制
信号
接地
ECTS